Լեո 12 բնակարան 9
պատշգամբի մասնագիր

N/N	Անվանումը	Չափման միավոր	Քանակը
	Քանդման աշխատանքներ		
A	Քայքայված g/ավազե սվաղի քանդում	քմ	5.5
B	Բազրիքի փայտե բռնածողի ապամոնտ.	խմ	0.016
C	Մետաղ. մասերի ներկի մաքրում	քմ	2.3
	Իրականացվող աշխատանքներ		
A	Ց/ավազե սվաղ ցանցի վրա (+6.60 նիշում)	քմ	5.5
B	Ցանց Φ 4 բջիջ 100*100 (рабица) 5.5 քմ	կգ	11.8
C	Ներկում ճակատային ներկով (+6.60 նիշում)	քմ	5.5
D	Կոռոզիայի ենթարկված ամրանների մաքրում խոզանակով	քմ	3.5
E	Քայքայված մասերի բետոնացում Բ 15 դ բետոնով	խմ	0.01
	Ճաղաշարի վերանորոգում		
A	Փայտե բռնածողի տեղադրում 50*50 L 6200	խմ	0.016
B	Փայտե բռնածողի լաքապատում	քմ	1.24
C	Մետաղական մասերի ներկում 2 անգամ	կգ	1.6

Ճակատ 2-2 Մ 1:50

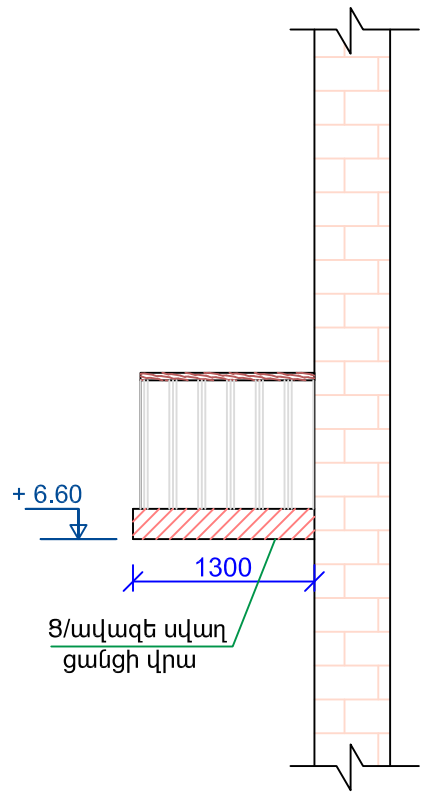

Ցանցի տեսք Մ 1:20

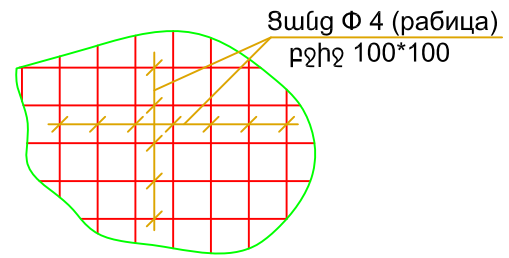

Չափ.մ.	Մաս.թ.	Թերթեր	Փաստ.	Ստորագր.	Ամսաթիվ	Պատվիրատու՝ Երևանի քաղաքապետարան Պատվեր՝ N ԵՔ-ՊԸԱՇՁԲ-14/105		
Տնօրեն		Հ. Լևոնյան			Երևան քաղաքի կենտրոն վարչական շրջանի շենքերի պատշգամբների հիմնանորոգման նախագիծ	Էտապ	Թերթ	Թերթեր
Նախագծող		Ս. Սարգսյան				ԱՆ	ճՇ-7	29
					Լոռ 12, բնակարան 9 Ճակատ 2-2 Մ 1:50 ; մասնագիր	«ՀԱՄԱՇԻՆՆԱԽԱԳԻԾ» ՍՊԸ		